MANUEL D'INSTALLATION ET D'ENTRETIEN

5 ANS GARANTIE

Equation Silentis 100
Equation Silentis 120
Equation Silentis 150

FR

IPX4

SOMMAIRE

1. L'EMBALLAGE COMPREND . . . . . Page 3
2. EMBALLAGE . . . . . Page 3
3. CARACTERISTIQUES DE L'APPAREIL . . . . . Page 3
4. DESCRIPTION ET SPECIFICATIONS TECHNIQUES DE L'APPAREIL . . . . . Page 3
5. AVERTISSEMENTS . . . . . Page 3
6. BRANCHEMENT ELECTRIQUES . . . . . Page 4
6.1. SPECIFICATIONS POUR INSTALLATION DANS UNE SALLE DE BAINS . . . . . Page 4
7. INSTALLATION . . . . . Page 5
8. PRINCIPE DE FONCTIONNEMENT - MODELE STANDARD . . . . . Page 9
8. PRINCIPE DE FONCTIONNEMENT - MODELE TIMER . . . . . Page 9
9. PRINCIPE DE FONCTIONNEMENT - MODELE HYGRO . . . . . Page 10
10. SHEMA DE PRINCIPE D'UNE INSTALLATION ELECTRIQUE TYPE . . . . . Page 11
11. NETTOYAGE DE L'AERATEUR . . . . . Page 11
12. PANNES . . . . . Page 11
13. GARANTIE . . . . . Page 11
14. ENVIRONNEMENT . . . . . Page 11
15. ASSISTANCE . . . . . Page 12

Chères clientes, cher clients,

Nous vous remercions d'avoir acheté l'un de nos produits et nous espérons qu'il saura vous donner entière satisfaction.
Nous vous conseillons de lire attentivement la notice, car elle contient des indications importantes concernant les consignes de sécurité sur l'utilisation et l'entretien du radiateur.
Nous vous conseillons également de garder la notice et la facture soigneusement afin de la consulter en cas de besoin.

1. L'EMBALLAGE COMPREND :

Aérateur, manuel d'instructions, sachet de vis et chevilles.

2. EMBALLAGE

L'emballage de cet aérateur a été conçu à 99 % de carton. Nous nous engageons pour éliminer l'utilisation de polystyrène.

3. CARACTERISTIQUES DE L'APPAREIL

IPX4 Appareil protégé contre les projections d'eau de toutes directions.

Classe II : double isolation.

4. DESCRIPTION ET SPECIFICATIONS TECHNIQUES DE L'APPAREIL

L'appareil est constitué de deux parties :
- un corps abritant le moteur, le ventilateur ainsi que l'électronique (selon modèle).
- Un capot amovible.

L'électronique est protégée par un couvercle fermé à l'aide d'une vis cruciforme.

L'installation doit être effectuée dans les règles de l'art, conformément aux normes du pays et aux instructions reportées dans ce manuel.

5. AVERTISSEMENTS

L'aérateur doit être installé à une hauteur minimum de 2,30 metres.

Cet appareil n'est pas destiné à être utilisé par des personnes (y compris les enfants) dont les capacités physiques, sensorielles et / ou mentales sont réduites.

Cet appareil n'est pas destiné à être utilisé par des personnes sans expérience ou connaissance, sauf si elles sont contrôlées ou instruites en ce qui concerne l'usage de l'appareil par une personne responsable de leur sécurité.

Les enfants doivent être surveillés pour s'assurer qu'ils ne jouent pas avec l'appareil.

Ne tirez pas sur l'aérateur, ne vous suspendez pas à l'aérateur, ne le chargez pas avec un quelconque poids. Une telle pratique peut endommager l'aérateur de manière irréversible.

N'essayez jamais d'altérer ou de modifier le produit, de le peindre ou d'y appliquer des autocollants. Celà annule la garantie et pourrai causer un dysfonctionnement du produit et / ou des blessures.

Il est nécessaire de faire l'installation et établir les connexions selon les règles de l'art. Nous vous conseillons de faire appel à un technicien qualifié.

Ne pas raccorder l'aérateur à un conduit de fumées, à une conduite d'aération ou à un conduit d'air chaud.

S'assurer que l'appareil correspond bien à vos besoins

Cet appareil est destiné à la ventilation domestique ou à des locaux similaires.

Ne pas utiliser dans des locaux dont la température ambiante est supérieure à 40 °C.

Cet extracteur ne produit pas d'interférences de radio / télévision (réglementation 2004/108/CE).

6. BRANCHEMENTS ETECTRIQUES

IMPORTANT

En cas d'installation ou d'entretien, vérifiez que l'appareil soit hors tension.
Tenir hors tension l'aérateur jusqu'à achèvement de l'installation.
Après installation ou entretien, vérifiez que l'aérateur est correctement fixé dans le mur ou le plafond.

L'aérateur peut être raccordé seulement au réseau 230 V AC. Respecter les couleurs:

Noir / Marron	Phase
Gris ou Bleu	Neutre
Rouge / Violet	Fil Pilote (lumière)

La connection doit se faire à un réseau monophasé, à la tension et la fréquence indiquées sur la plaque signalétique de l'aérateur.
Dans l'installation, prévoir un interrupteur bipolaire avec une distance entre contacts supérieure ou égale à 3 mm.
L'appareil doit être connecté en permanence à une alimentation fixe au moyen d'un câble pour installation fixe (câble à trois conducteurs à section minimale de 1mm² et maximum de 1,5 mm²).
L'appareil étant à double isolation, la prise de terre n'est pas nécessaire. (Classe II, IPX 4).

6.1 SPECIFICATIONS POUR L'INSTALLATION DANS UNE SALLE DE BAINS

L'installation doit être conforme à la norme NF C15-100 et aux règles d'installation en vigueur.
L'aérateur est réalisé en classe II, avec degré de protection électrique **IPX4**.
Dans la salle de bains, il peut être installé dans les zones 3 et 2 (voir figure) à condition que les dispositifs de commande ne puissent pas être touchés par la personne qui utilise la douche ou la baignoire.

Dans une salle d'eau, veillez à protéger la ligne électrique par un dispositif différentiel à haute sensibilité 30 mA.

Conformément à la norme NF C15-100, il faut installer un disjoncteur bipolaire ayant une distance de séparation entre les contacts d'au moins 3 mm.

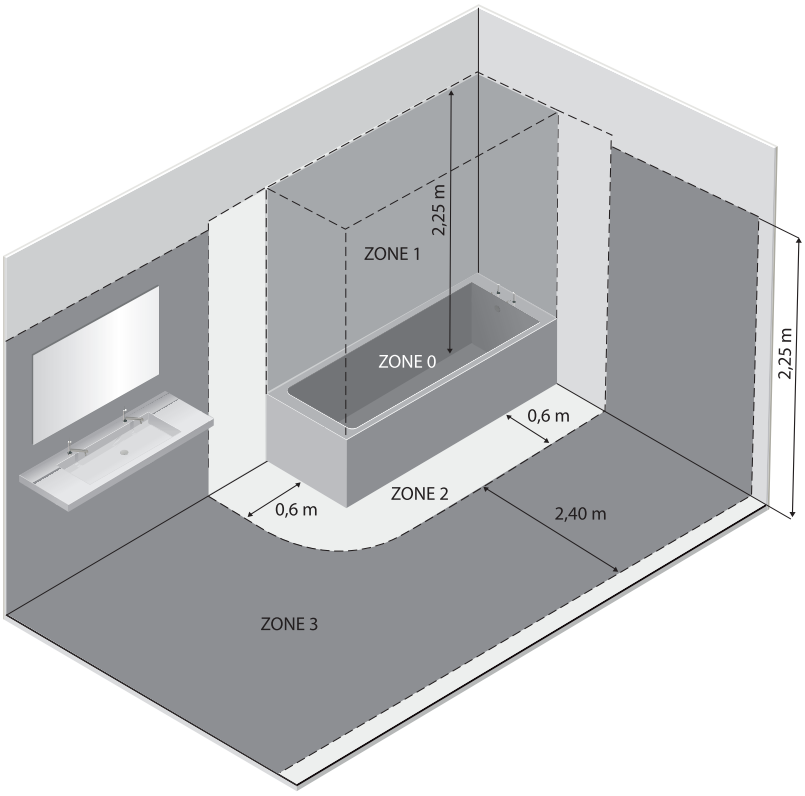

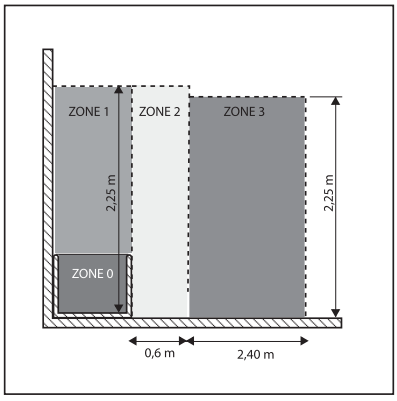

7. INSTALLATION

Respecter scrupuleusement les différentes étapes décrites ci-après.

A. Coupez le courant.

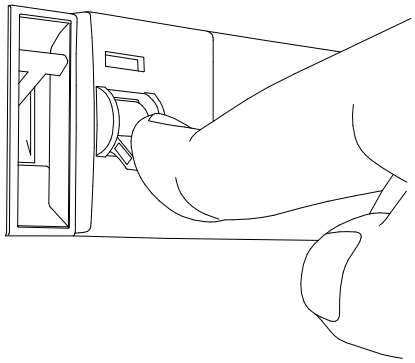

B. Enlevez la façade.

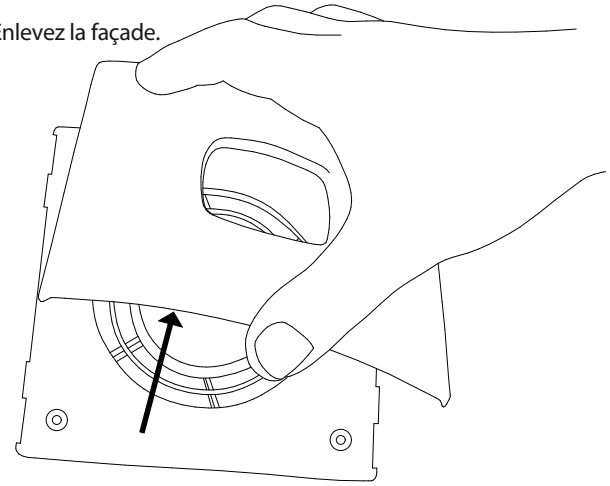

C. Enlevez la vis.

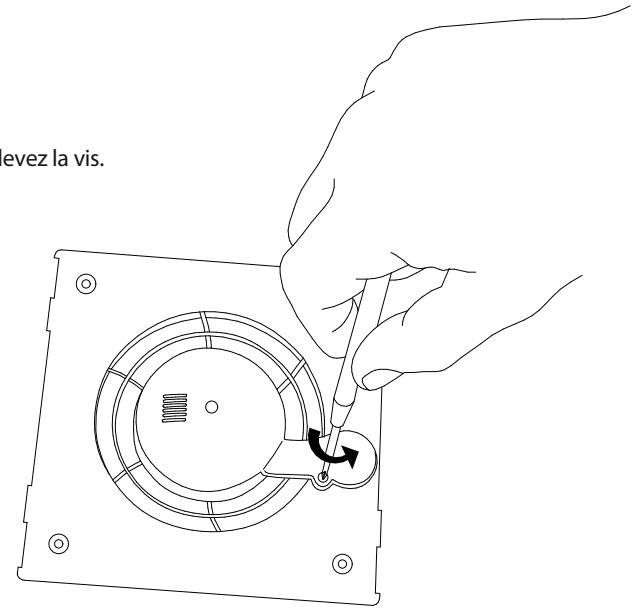

D. Soulevez le câpot de protection.

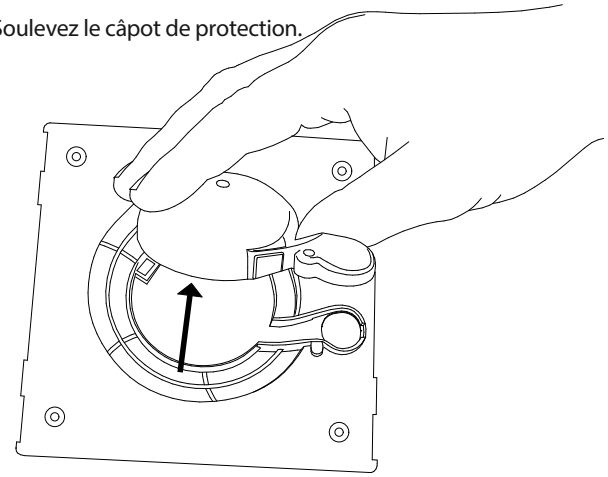

E. Enlevez la rondelle permettant le passage des fils électriques.

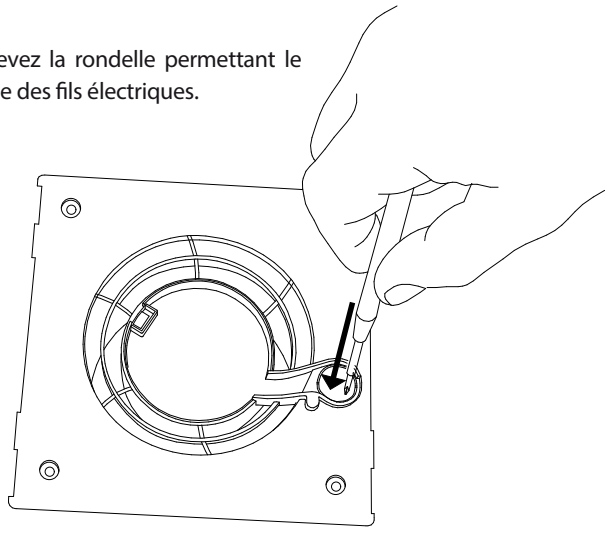

F. Fixez les chevilles dans le mur en prenant pour repère les trous de fixation.
Attention : Utiliser des chevilles et des vis adaptées à votre support de fixation.

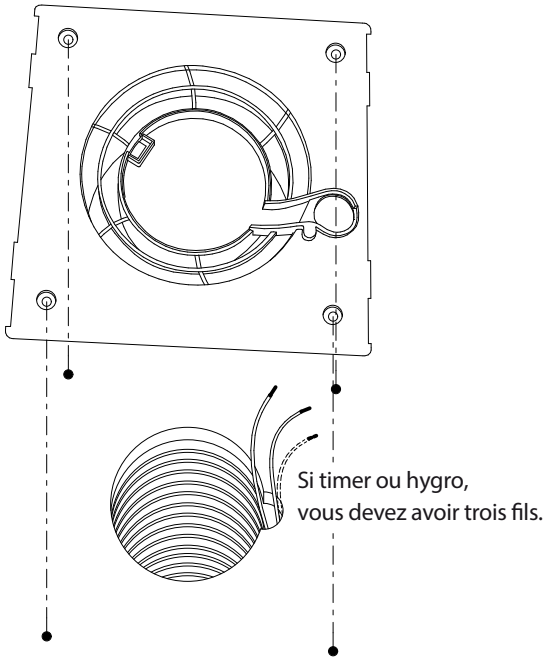

G 1 câblage avec interrupteur
variante conseillée

modèles HYGRO ou TIMER

Câbler selon le shéma ci-dessous.
Au besoin, consulter le shéma de principe d'une installation électrique type qui est visible en page 10 de ce manuel.

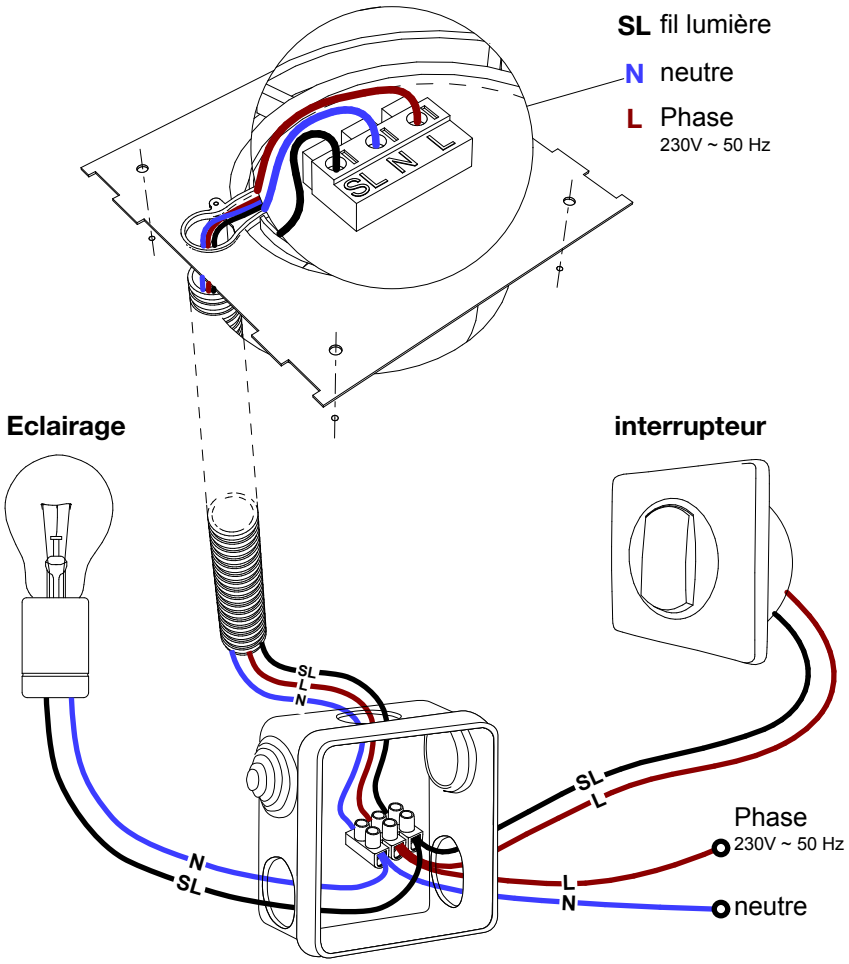

G 2 câblage sans interrupteur
variante moins sensible aux écarts d'humidité

modèle HYGRO uniquement

Câbler selon le shéma ci-dessous.
Au besoin, consulter le shéma de principe d'une installation électrique type qui est visible en page 10 de ce manuel.

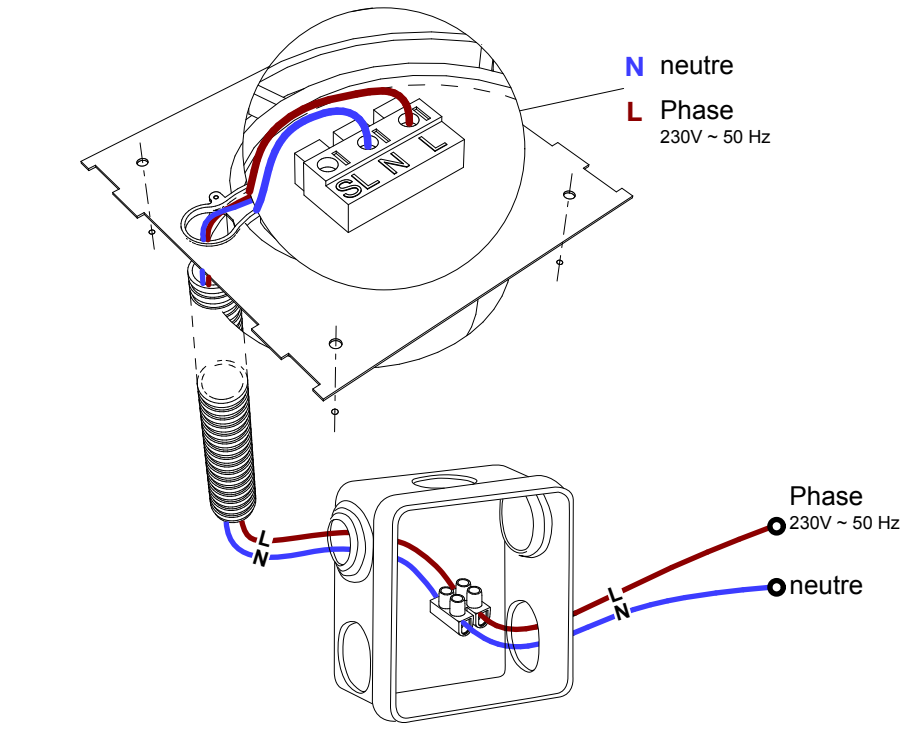

G 3 câblage avec interrupteur

modèle STANDARD

Câbler selon le shéma ci-dessous.
Au besoin, consulter le shéma de principe d'une installation électrique type qui est visible en page 10 de ce manuel.

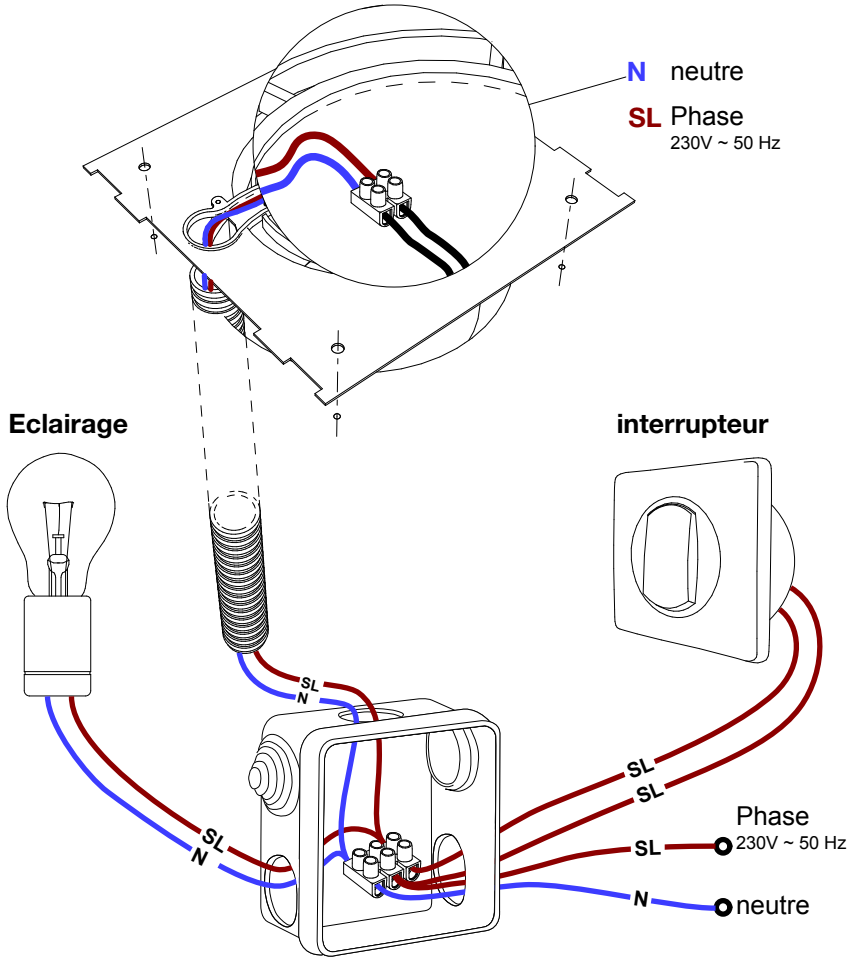

H. Vissez l'aérateur au mur.

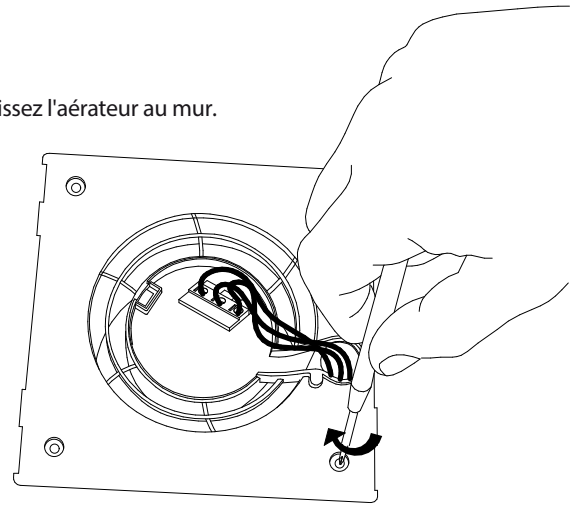

I. Rangez soigneusement les fils électriques dans le chemin de câbles.

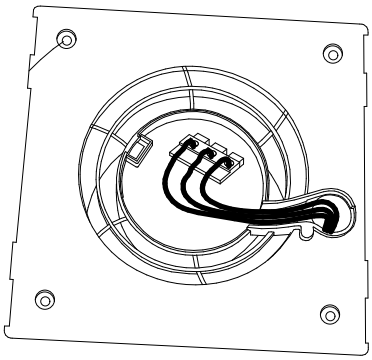

J. Replacer le câpot de protection.

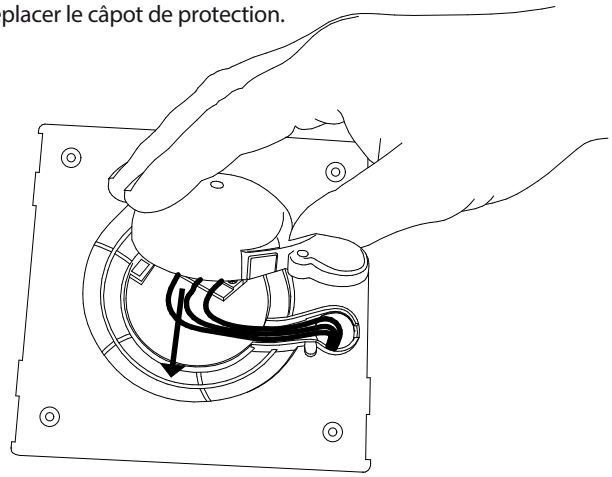

K. Visser le câpot de protection.

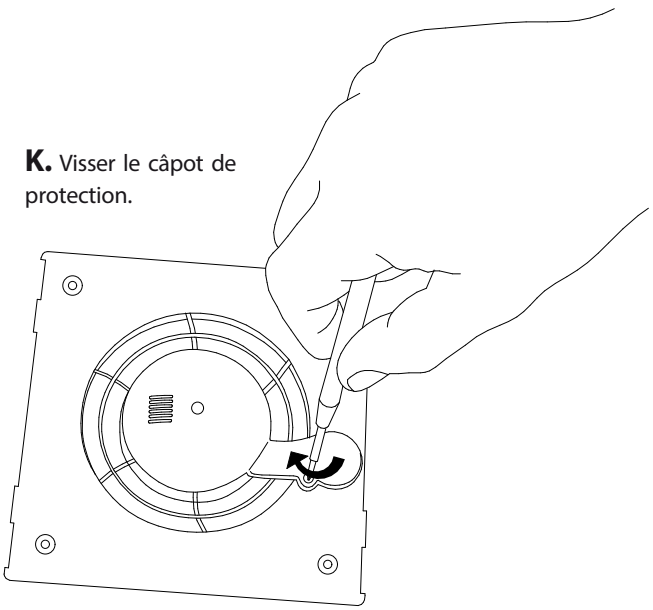

L. Remettre la façade en place.

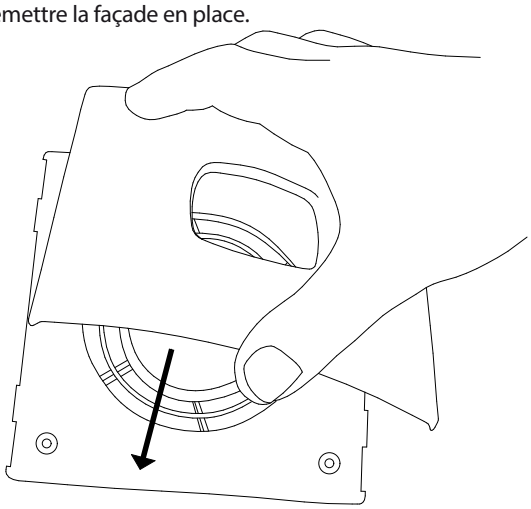

M. Remettre le courant.

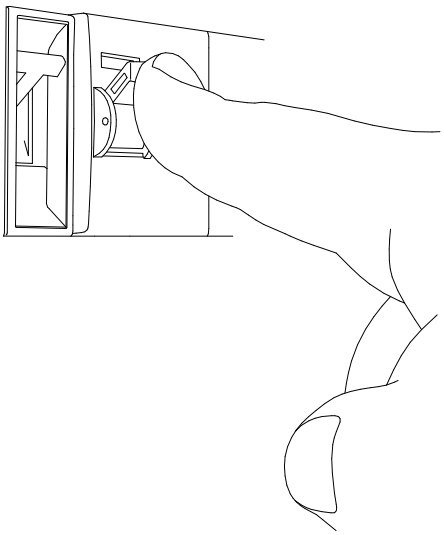

8. PRINCIPE DE FONCTIONNEMENT - MODELE TIMER

modèle TIMER

réglage de la durée de fonctionnement

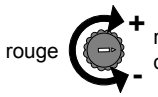

réglage du temps de fonctionnement
de 1 minute à 15 minutes

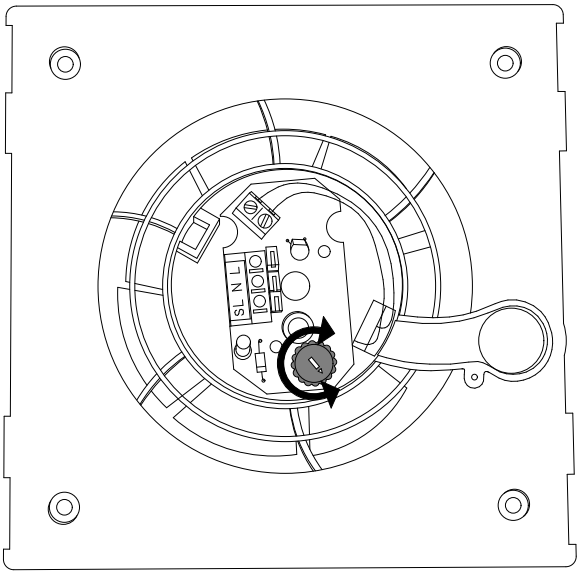

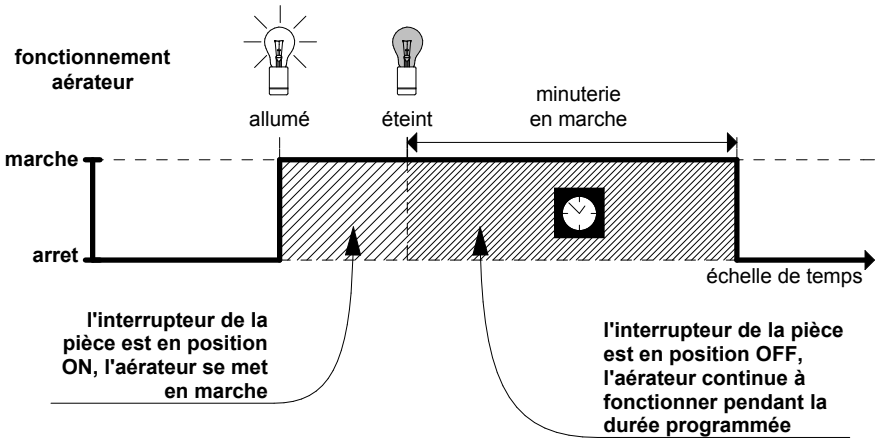

9. PRINCIPE DE FONCTIONNEMENT - MODELE STANDARD

modèle STANDARD

aucun réglage

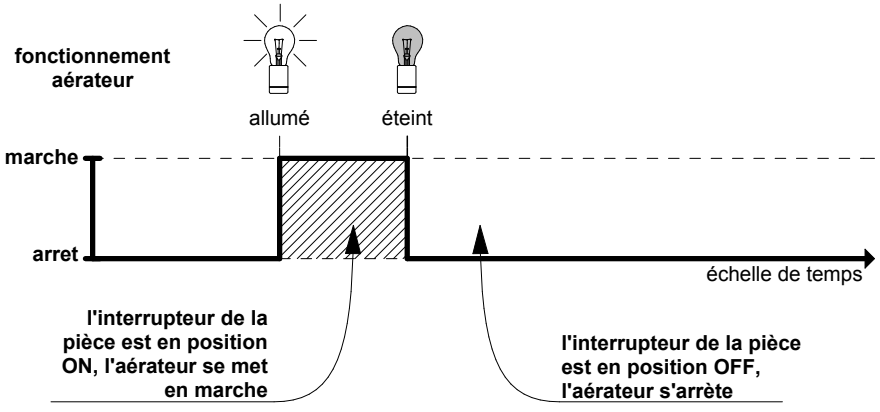

modèle HYGRO

réglage de la durée de fonctionnement et de la sensibilité au déclenchement

bleu réglage de la sensibilité au taux d'humidité de la pièce, de 45% à 90%

rouge réglage du temps de fonctionnement, de 1 minute à 15 minutes

bon à savoir !

réglé sur 45 % l'aérateur ne s'arrètera presque jamais
réglé sur 90 % l'aérateur s'arrettera rapidement
Idéalement, l'hygrométrie devrait se situer aux alentours de 50%

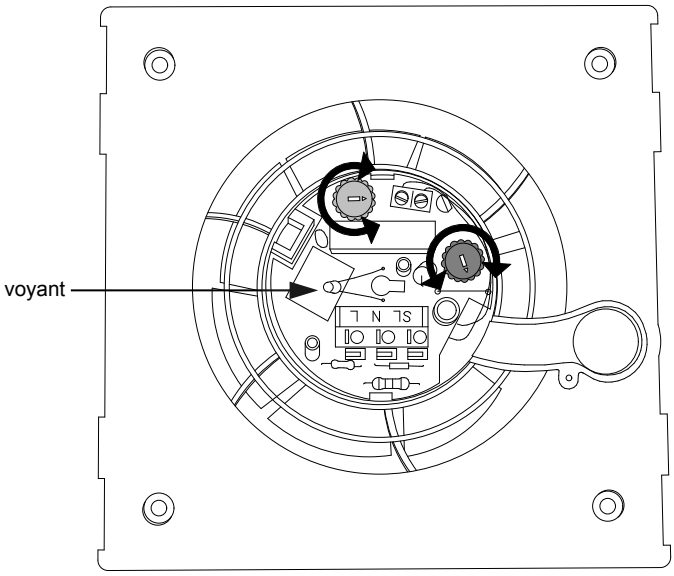

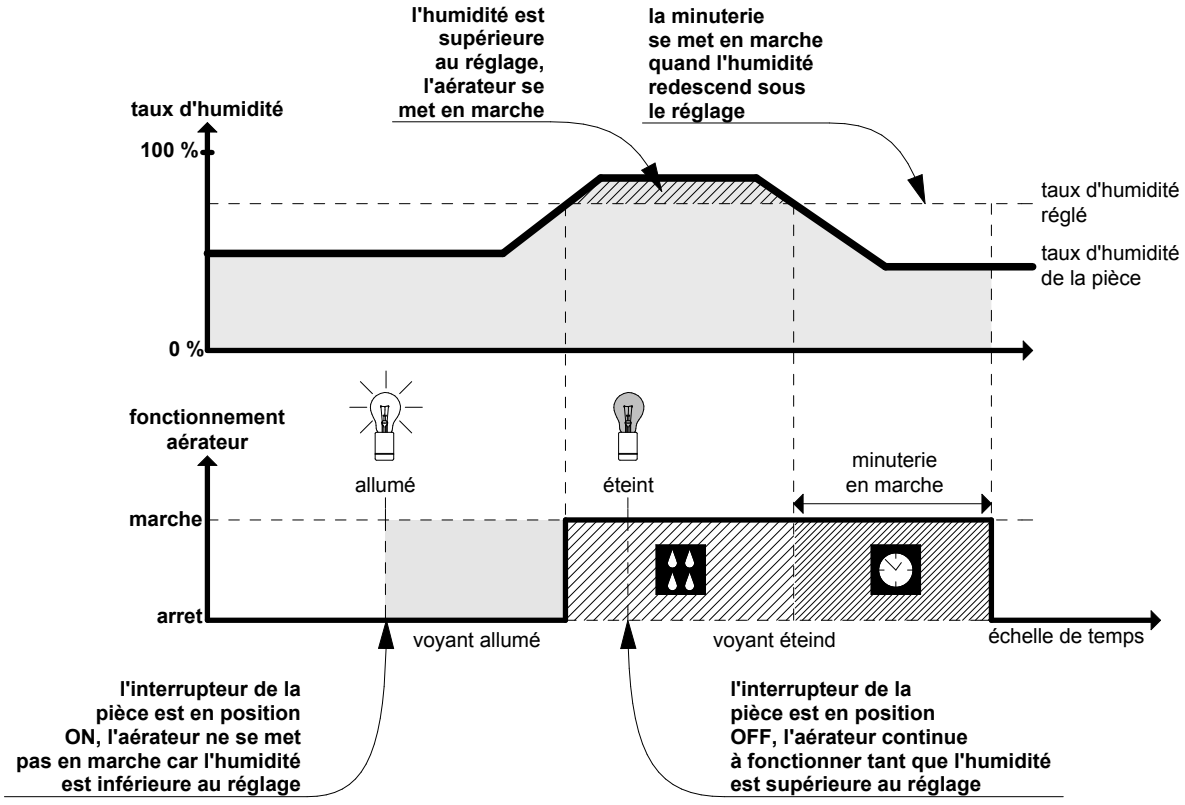

11. SHEMA DE PRINCIPE D'UNE INSTALLATION ELECTRIQUE TYPE

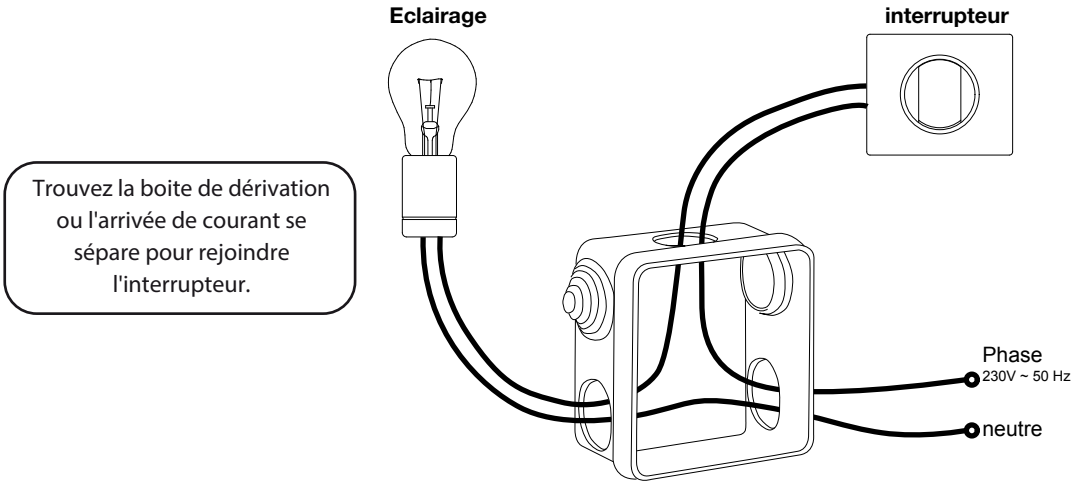

12. NETTOYAGE DE L'AERATEUR

Pour des raisons de sécurité, avant toute opération d'entretien, couper l'alimentation de votre appareil avant de procéder à son nettoyage.
Exécuter les opérations de nettoyage avec l'appareil arrêté.
Ne pas utiliser de produits abrasifs ou corrosifs, utiliser exclusivement un chiffon sec et doux.
Eviter tout contact avec des produits chimiques.
Ne pas démonter et nettoyer l'intérieur de l'appareil.

13. PANNES

Le fabricant décline toute responsabilité pour les dommages aux personnes, animaux et choses dérivant de manipulations et / ou d'interventions incorrectes sur l'aérateur.
En cas de panne, ne pas utiliser l'appareil et le débrancher de l'installation électrique.
S'adresser exclusivement à un technicien agréé et autorisé à intervenir sur ce type de produit.

14. GARANTIE

Cet aérateur est garanti 5 ans contre tout défaut de fabrication, à compter de la date d'achat. La garantie sera prise en considération sur présentation de la facture d'achat datée.
L'installation doit être conforme aux normes en vigueur et aux règles de l'art.
Les pièces d'usure, consommables et accessoires sont exclues de la garantie, ainsi les casses dues au transport et les démontages non autorisés.

15. ENVIRONNEMENT

Le symbole placé sur l'appareil indique la récolte séparée des appareils électriques et électroniques.

Les produits électriques ne doivent pas être mis au rebut avec les déchets ménagers. Merci de les recycler dans les points de collecte prévus à cet effet. Adressez-vous aux autorités locales ou à votre revendeur pour obtenir des conseils sur le recyclage. Merci de recycler l'emballage dans les points de collecte prévus à cet effet.

16. ASSISTANCE

		STANDARD	TIMER	HYGRO
	Anomalies	**Solutions**		
A l'installation	Ne démarre pas	Défaut d'alimentation - Contrôler l'arrivée de courant avec un testeur.		
	Bruit de frottement	Trou dans le mur trop petit		
	Ne s'arrête pas		Montage avec 3 fils obligatoire pour arrêt automatique	
		Erreur de branchement. La phase du circuit lumière a été prise du mauvais côté de l'interrupteur	Erreur de branchement du fil SL. La phase du circuit lumière a été prise du mauvais côté de l'interrupteur	Erreur de branchement du fil SL. La phase du circuit lumière a été prise du mauvais côté de l'interrupteur.
				Trop d'humidité ambiante, le point de consigne est trop bas, tournez le bouton bleu vers le +.
L'aérateur a fonctionné et ne fonctionne plus.	Ne démarre plus	Défaut d'alimentation - Contrôler l'arrivée de courant avec un testeur.		
	Ne démarre plus mais la lumière fonctionne	Déposer l'aérateur et mesurer la résistance avec un ohmmètre entre N et L.	Déposer l'aérateur et mesurer la résistance avec un ohmètre entre N et SL.	Déposer l'aérateur et mesurer la résistance avec un ohmètre entre N et SL.
L'aérateur a fonctionné et ne s'arrête plus.		Interrupteur cassé. Vérifier si la lumière s'allume et s'éteind toujours. Faire tester l'aérateur chez votre revendeur.	Interrupteur cassé. Vérifier si la lumière s'allume et s'éteind toujours. Faire tester l'aérateur chez votre revendeur.	Interrupteur cassé. Vérifier si la lumière s'allume et s'éteind toujours. Faire tester l'aérateur chez votre revendeur.

l'assistance
téléphonique

Au 0810 634 634*, 7j/7
nos experts vous conseillent.

*N° Azur : 0,028 €/min après un coût de connexion de 0,078 €.

LEROY MERLIN
Rue Chanzy - Lezennes
59712 LILLE - Cédex 9

Le Producteur se réserve le droit de modifier sans préavis les indications reportées dans la présente notice si cela nous semble opportun, tout en laissant les caractéristiques essentielles inchangées.